STAVEBNÍ PŘIPRAVENOST GILOTINA VLO
DIMENSIONAL SHEET VLO
BAUBEREITSCHAFT FÜR VLO BESCHLAG
МОНТАЖ МЕТАЛОКОНСТРУКЦІЇ ВОРІТ СИСТЕМИ ГИЛЬОТИНА ВЛО

CZ VOLNÝ PROSTOR PRO POHYBUJÍCÍ SE VRATA
EN FREE SPACE FOR THE DOOR MOVEMENT
DE FREIRAUM FÜR BEWEGLICHE TORE
UA РАЗМЕРЫ НЕОБХОДИМЫЕ ДЛЯ УСТАНОВКИ ВОРОТ

CZ A - šířka otvoru max. 4 800mm, max. váha vrat 300kg
B - výška otvoru
C - nadpraží min. B + 300mm
D - délka horizontálních kolejnic 2 × B + 250mm
E - střed torzní tyče od podlahy B + 950mm
F - spodní hrana úchytového trojúhelníku je B + 150mm
G - horní hrana úchytového trojúhelníku je B + 700mm
Průjezdná výška zůstává zachována
Pracovní prostor vrat
Pro pohyb vrat je potřeba volný prostor, ve vyznačeném prostoru nesmí být žádné překážky!

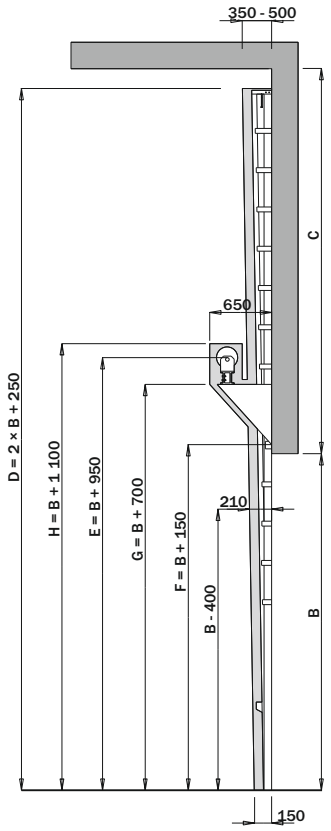

EN A - opening width, max. 4 800mm, max. weight of garage's doors 300kg
B - opening height
C - headroom, min. B + 300mm
D - length of the horizontal tracks 2 × B + 250mm
E - height of the torsion bar above ground level B + 950mm
F - height of the triangle's lower edge B + 150mm
G - height of the triangle's upper edge B + 700mm
The clear passage height is guaranteed.
Door's working space
To guarantee a trouble-free movement of the door, please keep the free space free from any kind of obstacles.

DE A - Lichte Breite, max. 4 800mm, max. Garagentor Gewicht 300kg
B - Lichte Höhe
C - Sturz, min. B + 300mm
D - Länge der horizontalen Laufschienen 2 × B + 250mm
E - Mitte der Torsionswelle von Boden aus B + 950mm
F - Unterkante des Montagedreieckes B + 150mm
G - Oberkante des Montagedreieckes B + 700mm
Die Durchfahrtshöhe wird eingehalten.
Arbeitsraum des Tores
Für einen störungsfreien Bewegungsablauf des Tores, muß der gesamte benötigte Freiraum frei von jeglichen Hindernissen sein.

UA A - ширина проєму мах. 4 800мм, мах. вес 300кг
B - висота проєму
C - перемычка (притолока) мінімально B + 300мм
D - довжина конструкцій 2 × B + 250мм
E - висота верхньої несучої конструкції від землі B + 950мм
F - нижня сторона монтажного трикутника B + 150мм
G - верхня сторона монтажного трикутника B + 700мм
Висота проїзду зберігається
Робочий об’єм воріт
В робочому просторі воріт не повинні знаходитися перешкоди!

STAVEBNÍ PŘIPRAVENOST GILOTINA VLO
DIMENSIONAL SHEET VLO
BAUBEREITSCHAFT FÜR VLO BESCHLAG
МОНТАЖ МЕТАЛОКОНСТРУКЦІЇ ВОРІТ СИСТЕМИ ГИЛЬОТИНА ВЛО

CZ VYHRAZENÁ PLOCHA PRO VERTIKÁLNÍ KOLEJNICE + PRUŽINOVÝ SYSTÉM
EN MOUNTING AREA FOR THE VERTICAL TRACKS AND THE SPRINGS
DE MONTAGEFLÄCHE FÜR VERTIKALE SCHIENEN + FEDERSYSTEM
UA ПАРАМЕТРЫ НЕОБХОДИМЫЕ ДЛЯ МОНТАЖА ВЕРТИКАЛЬНЫХ НАПРАВЛЯЮЩИХ И СИСТЕМЫ ПРУЖИН

CZ Minimální šířka plochy (rámu na montáž) je 100mm, pro vertikální pohyb vrat min. 130mm.
Minimální výška plochy na montáž musí být 2 × B + 250mm.
Spodní hrana úchytového trojúhelníku je B + 150mm.
Montážní plocha musí být v jedné rovině, dostatečně pevná nebo pevně spojená s budovou.

EN The width of the minimum mounting area (mounting frame) is 100mm, for vertical door movement is min. 130mm.
The minimal height of the area must be 2 × B + 250mm.
Height of the triangle's lower edge is B + 150mm.
The mounting area must be plane and strong enough or permanently fixed to the building.

DE Die minimale Breite der Montagefläche (Montagerahmen) ist 100mm, für die vertikale Torbreite ist min. 130mm.
Die minimale Höhe der Montagefläche muß 2 × B + 250mm sein.
Unterkante des Montagedreieckes ist B + 150mm.
Die Montagefläche muß in einer Ebene liegen. Sie muß ausreichend stabil sein oder eine sichere Verbindung zum Gebäude haben.

UA Мінімальна ширина поверхні для монтажу напрямної 100мм, ширина необхідна для работа воріт 130мм.
Мінімальна висота поверхні для монтажу повинна бути не менше 2 × B + 250мм.
Нижняя сторона монтажного треугольника B + 150мм.
Поверхня для монтажу повинна бути рівною і міцною.

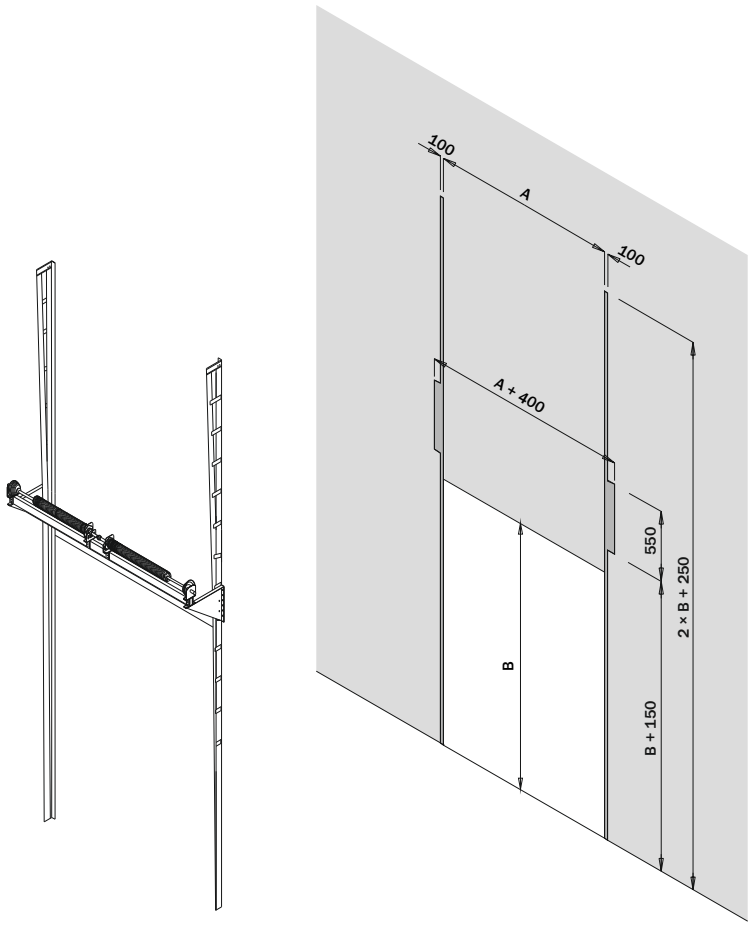

STAVEBNÍ PŘIPRAVENOST GILOTINA VLO
DIMENSIONAL SHEET VLO
BAUBEREITSCHAFT FÜR VLO BESCHLAG
МОНТАЖ МЕТАЛОКОНСТРУКЦІЇ ВОРІТ СИСТЕМИ ГИЛЬОТИНА ВЛО

CZ POČET A UMÍSTĚNÍ UKOTVENÍ KOLEJNIC
EN NUMBER AND POSITION OF THE FIXATION OF TRACKS
DE ANZAHL UND LAGE DER SCHIENENVERANKERUNG
UA ПАРАМЕТРЫ МОНТАЖА НАПРАВЛЯЮЩИХ

CZ Plocha pro upevnění kolejnic musí být dostatečně pevná!
EN The mounting area for the tracks must be strong enough.
DE Die Montagefläche für die Laufschienen muß ausreichend stabil sein.
UA Поверхня для монтажу повинна бути міцною!

CZ Do výšky vrat 3 500mm je potřeba jedno ukotvení u každé kolejnice.
EN Up to a height of 3 500mm one fixation per track is enough.
DE Bis zu einer maximalen Torhöhe von 3 500mm wird eine Befestigung pro Laufschiene benötigt.
UA Для воріт висотою до 3 500мм двистачить одного кріплення для кожної напрямної.

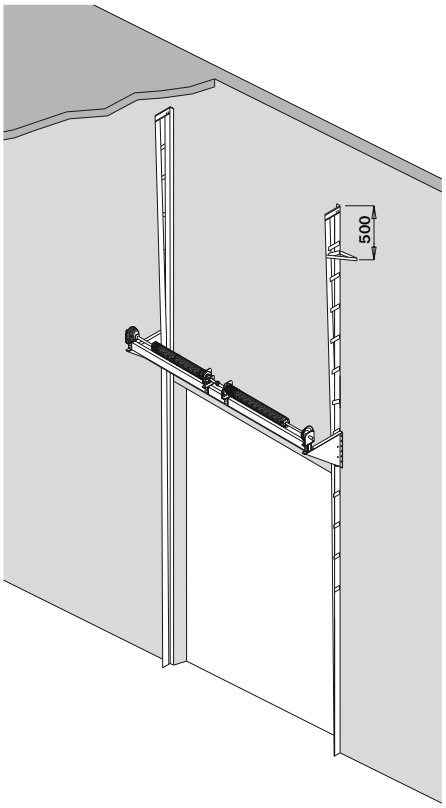

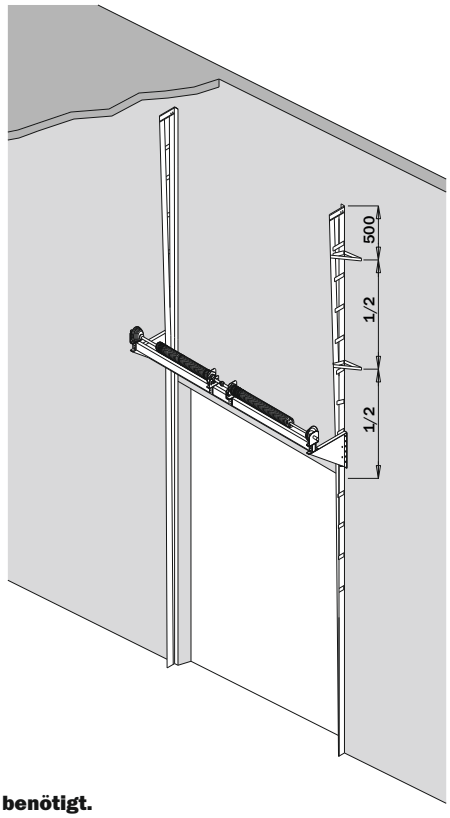

CZ Od výšky vrat 3 510mm je potřeba min. dvou ukotvení u každé kolejnice.
EN From a height of 3 510mm you need two fixations per track.
DE Bei einer Torhöhe ab 3 510mm werden zwei Befestigungen pro Laufschiene benötigt.
UA Для воріт вище 3 510мм необхідно не менше двох кріплень для кожної напрямної.

STAVEBNÍ PŘIPRAVENOST GILOTINA VLO
DIMENSIONAL SHEET VLO
BAUBEREITSCHAFT FÜR VLO BESCHLAG
МОНТАЖ МЕТАЛОКОНСТРУКЦІЇ ВОРІТ СИСТЕМИ ГИЛЬОТИНА ВЛО

CZ VOLNÝ PROSTOR PRO VRATOVÉ PANELY
EN FREE SPACE FOR THE PANELS
DE FREIRAUM FÜR DIE TORPANEELE
UA ПАРАМЕТРИ НЕОБХІДНІ ДЛЯ РОБОТИ ВОРІТ

CZ A - šířka otvoru
B - výška otvoru
I - prostor pro pružinový systém A + 400mm
D - délka kompletního kování je 2 × B + 250mm
J - šířka prostoru pro vertikální pohyb vrat je A + 300mm

EN A - opening width
B - opening height
I - free space for the spring system A + 400mm
D - length of the free space for tracks 2 × B + 250mm
J - width of the free space for the door movement A + 300mm

DE A - Lichte Breite
B - Lichte Höhe
I - Freiraum für Federsystem A + 400mm
D - komplette Beschlagslänge 2 × B + 250mm
J - Breite des Freiraumes für die vertikale Torbewegung A + 300mm

UA A - ширина проєму
B - висота проєму
I - простір, необхідний для систем пружин A + 400мм
D - длинна комплекта вертикальных направляющих 2 × B + 250мм
J - ширина необхідна для роботи воріт A + 300мм

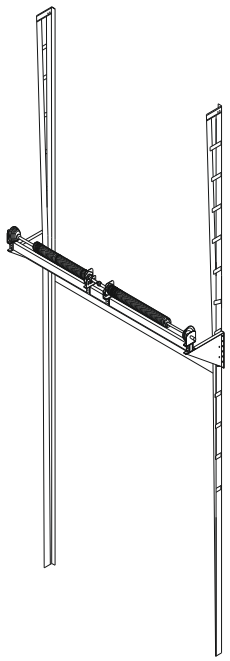

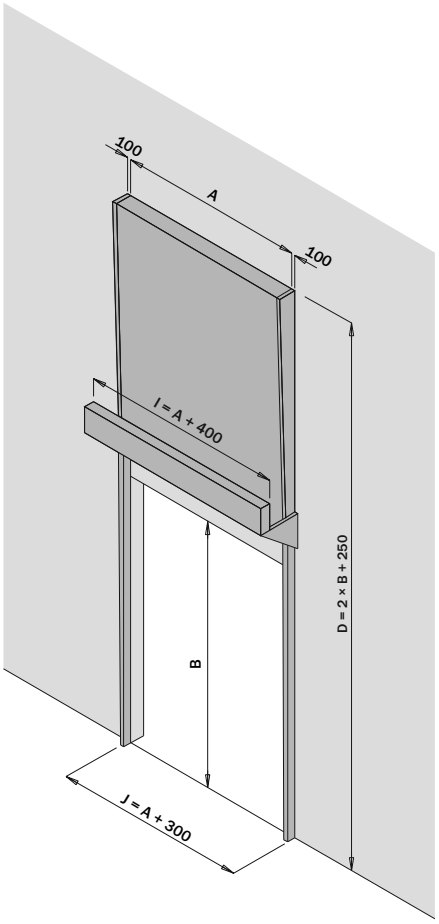

STAVEBNÍ PŘIPRAVENOST GILOTINA VLO
DIMENSIONAL SHEET VLO
BAUBEREITSCHAFT FÜR VLO BESCHLAG
МОНТАЖ МЕТАЛОКОНСТРУКЦІЇ ВОРІТ СИСТЕМИ ГИЛЬОТИНА ВЛО

CZ PROSTOR PRO MONTÁŽ OVLÁDÁNÍ
EN FREE SPACE FOR THE DRIVE
DE MONTAGEFLÄCHE FÜR DEN TORANTRIEB
UA ПАРАМЕТРЫ НЕОБХОДИМЫЕ ДЛЯ МОНТАЖА СИСТЕМЫ УПРАВЛЕНИЯ
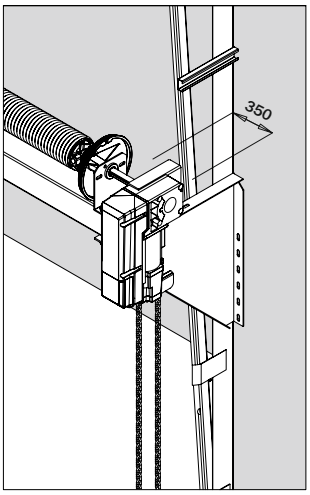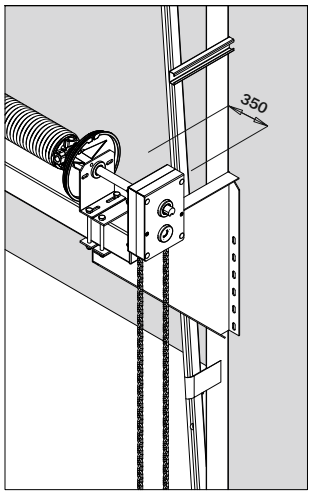
CZ Ovládání el. bočním pohonem min. ostění 350mm
Ovládání řetězovou kladkou min. ostění 350mm
EN For using an electrical drive you need an upper free space of min. 350mm.
For a chain hoist you need an upper free space of min. 350mm.
DE Für die Montage eines elektrischen Torantriebes wird ein oberer Freiraum von min. 350mm benötigt.
Für die Montage einer Haspelkette wird auf der Montageseite eine Leibung von min. 350mm benötigt.
UA Для монтажу з електроприводом необхідна поверхня не менее 350мм (на стороні розташування електроприводу).
Для монтажу ручного управління необхідна поверхня не менше 350мм (на стороні монтажу системи управління).